Doxmand® VR8

Référence Contact Forestier

Répulsif gibier à ultrasons Doxmand VR8

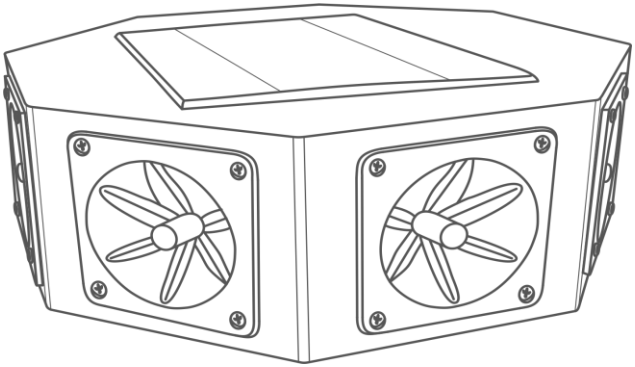

Contenu :

- Doxmand VR8 répulsif pour gibier
- Support de fixation
- Câble de charge USB
- Manuel d'utilisation

Cher client,

Merci d'avoir choisi le répulsif gibier Doxmand VR8 ! Les fonctions et la manipulation de l'appareil sont décrites ci-dessous. Une utilisation correcte est une condition préalable à un fonctionnement fiable. Veuillez donc lire et suivre attentivement les instructions de fonctionnement, de stockage et de sécurité avant l'installation ! Conservez ce manuel pour vous aider plus tard.

INFORMATIONS IMPORTANTES SUR LA SÉCURITÉ AVANT D'UTILISER L'APPAREIL

1. GENERALITES

Les différents produits fournis avec les différents accessoires peuvent différer.
Vous devez toujours respecter les normes de sécurité de base dans votre propre intérêt.
Une mauvaise utilisation de l'appareil est dangereuse.
Après avoir retiré l'emballage, assurez-vous que l'appareil n'est pas endommagé.
Si vous constatez des dommages sur l'appareil, ne l'utilisez pas, renvoyez-le.
Conservez les emballages hors de portée des enfants car ils sont dangereux.
Le fabricant ou le distributeur ne peut être tenu responsable des dommages résultant d'une utilisation inappropriée, de l'utilisation d'accessoires non originaux (par exemple, d'un adaptateur), d'un stockage inapproprié, de blessures ou de dommages résultant d'une réparation non autorisée.
L'appareil défectueux ne peut être réparé que par un spécialiste désigné par le fabricant ou le distributeur. N'essayez jamais de réparer votre appareil à la maison.
Si vous constatez un dysfonctionnement de l'appareil, contactez votre centre de service pour obtenir de l'aide.
L'utilisation de cet appareil n'est pas recommandée aux enfants de moins de 8 ans.
L'appareil peut être utilisé par des enfants âgés de plus de 8 ans ou par des personnes ayant des capacités physiques, sensorielles ou mentales réduites, sous surveillance, à condition qu'elles soient informées de son fonctionnement en toute sécurité et des dangers qui y sont associés.
N'utilisez pas l'appareil si vous ou une personne proche de vous souffrez de crises convulsives.
N'utilisez pas l'appareil si vous ou une personne proche de vous êtes sensible aux aigus.
Ne laissez pas les enfants jouer avec l'appareil.
Le nettoyage et la maintenance par l'utilisateur ne doivent pas être effectués par des enfants sans surveillance.
Vérifiez toujours l'appareil avant utilisation. N'utilisez pas l'appareil s'il ne fonctionne pas correctement, car cela pourrait provoquer des blessures.
N'essayez pas de démonter l'appareil.
N'essayez pas de retirer certaines pièces de l'appareil (par exemple, un panneau solaire).
Utilisez et stockez l'appareil à la température décrite dans les paramètres techniques.
Ne plongez pas l'appareil dans l'eau.
.

2. CARACTÉRISTIQUES TECHNIQUES

Fréquence d'alarme	18 kHz à 32 kHz
Durée des ultrasons	14 - 30 sec
Intervalle des ultrasons - jour	160 - 320 sec
Intervalle des ultrasons - nuit	30 - 80 sec
Dimensions	270 x 270 x 108 mm
Poids	1660 g
Température de fonctionnement	-15 à 50 ° C
Batterie Li-ion	9600 mAh | 3.6 V
Énergie solaire Monocristallin	6 W
Courant maximum	/
Type d'adaptateur secteur	/

3. DECLARATION DE CONFORMITE DE L'UE

CE La déclaration de conformité UE de ce produit est disponible à l'adresse électronique suivante : info@doxmand.hu

4. CHAMPS ÉLECTROMAGNÉTIQUES (CEM)

Cet appareil est conforme aux normes relatives aux champs électromagnétiques (CEM). S'il est utilisé conformément aux instructions, à l'état actuel de la technique, l'appareil est sûr.

5. COORDONNEES DU FABRICANT

Doxmand Hungary Ltd.

HU-9085 Pázmándfalu Rákóczi telep 48.
HONGRIE

MANUEL D'UTILISATION

1. INFORMATIONS GENERALES

Les répulsifs à gibier Doxmand sont principalement conçus pour un usage agricole en vue de déranger le gibier. Les appareils génèrent des ultrasons variables. Le placement correct de l'appareil est la dé pour repousser efficacement le gibier. Il est très important que le répulsif soit placé dans la zone à protéger en fonction des conditions de la zone et de la direction dans laquelle le gibier arrive.
Les répulsifs Doxmand à gibier ne garantissent pas que les animaux ne tenteront pas de pénétrer dans la zone, mais, en raison de la fréquence du son gênant, ils sont forcés de se rendre dans d'autres zones où ils se sentent mieux, réduisant ainsi le nombre de dommages qu'ils causent.
La génération sonore de notre produit se situe principalement dans la plage des ultrasons, mais il peut également produire des sons de basse fréquence (18 kHz - 32 kHz). En raison de l'audition sophistiquée du gibier, les sons de cette gamme de fréquences les dérangent.
Pour une efficacité optimale, nous vous recommandons d'utiliser le répulsif gibier à titre préventif. Il est plus difficile et plus laborieux de faire fuir le gibier que de faire de la prévention.

IMPORTANT
Différents matériaux conduisent et absorbent les ultrasons à des degrés divers. Cette propriété est la résistance acoustique du matériau, qui est largement liée à la teneur en eau. Lorsque les ultrasons rencontrent un objet solide, elles se comportent comme les autres ondes. Ainsi, à cause de l'absorption, leur énergie diminue, la direction de propagation se modifie, c'est-à-dire qu'elle se brise ou est réfléchie. C'est pourquoi il est important de placer le périphérique Doxmand correctement.

1.1 INFORMATIONS IMPORTANTES SUR LA MÉTHODE D'EFFET ET D'APPLICATION

Le répulsif à gibier Doxmand ne provoque pas la mort des animaux et ne leur nuit pas, contrairement à d'autres méthodes répulsives. Lorsque les animaux entendent l'ultrason, ils ont peur ou ils la trouvent déplaisante, ils vont donc plutôt quitter la zone. Si les animaux remarquent que le son désagréable est persistant, ils se déplacent dans une autre zone. Cela peut prendre plusieurs jours pour que cela fasse effet. L'appareil doit fonctionner en permanence pour éviter de casser l'effet.

2. INSTRUCTIONS D'APPLICATION

2.1 GUIDE DE PLACEMENT

Si vous connaissez la zone et les habitudes du gibier, vous n'aurez pas à couvrir la totalité de la zone que vous voulez protéger.

Disposition recommandée :

2.1.1. Terres arables agricoles

Placez votre Doxmand au centre du terrain. Vous devez diriger le haut-parleur dans la direction où les animaux arrivent le plus souvent. Si vous voulez protéger une zone plus grande, vous devez installer plusieurs appareils. La hauteur de l'appareil dépend de la hauteur des cultures ; il est important de le placer au moins à 50 cm au-dessus des cultures, pour ne pas empêcher le son de se propager. Pour de meilleurs résultats, il est recommandé de le placer de 1 à 1,5 mètres au-dessus de vos cultures.

2.1.2. Vignobles, vergers

Assurez-vous que la cellule solaire reçoive suffisamment de lumière solaire et que la diffusion des ultrasons est assurée. Il suffit de placer l'appareil à une hauteur du sol de 1m à 1.5 m. Notez que comme la portée est d'environ 120 m il est recommandé de placer le second appareil éventuel à une distance de 200 m. Il faut tenir compte que les ultrasons peuvent être réfléchis par le tronc des arbres et des vignes et donc leur effet peut être réduit.

IMPORTANT ! Pour les deux méthodes de placement la diffusion du son dans l'air doit être assurée et ne pas heurter les obstacles. Comme l'appareil fonctionne à l'énergie solaire, assurez-vous que la cellule de l'écran solaire est toujours exposée au soleil et à la lumière. Le son généré par l'appareil est diffusé à un angle approximatif de 120 degrés des haut-parleurs, et son intensité décroit dans le milieu.

D'autres méthodes de mise œuvre que celles ci-dessus peuvent exister en raison des caractéristiques techniques et naturelles des zones à protéger. Par conséquent, si le premier essai n'est pas concluant, vous pouvez essayer une autre configuration d'installation.

2.2 INSTALLATION

Pour utiliser le Doxmand VR8 suivez ces différentes étapes

1. **Etudier la zone :** Examiner la zone à protéger et essayer déterminer par où les animaux arrivent.
2. **Positionner l'appareil :** comme décrit dans la section **2.1 GUIDE DE PLACEMENT**. Il faut placer l'appareil dans une zone dégagée au maximum et s'assurer que la cellule solaire n'est pas recouverte, toujours exposée aux rayons du soleil. Assure vous également que la diffusion du son soit correcte et non obstruée. Utiliser un tournevis et les vis fournies pour installer l'appareil à l'endroit souhaité.
3. **Allumer l'appareil :** l'appareil s'allume grâce au bouton sous l'appareil. Pour allumer mettre le bouton sur le positon 1. Pour éteindre l'appareil mettre sur la position 0. Après avoir allumé l'appareil, l'appareil indique le niveau de chargement de la batterie avec de 1 à 3 bips.

L'indicateur d'état de charge :

- 3 bips - Complètement chargé
- 2 bips - État de charge moyenne
- 1 bip - faible charge, recharge nécessaire

IMPORTANT : la puissance des ultrasons est la plus forte quand il y a les 3 bips. Cette puissance s'affaiblie lorsqu'il y a seulement 2 bips. Lorsqu'il n'y a plus qu'un seul bip l'appareil n'émet plus d'ultrason afin d'éviter une décharge excessive de la batterie Li-ion ce qui pourrait causer des dommages à cette dernière. L'appareil se rechargera de lui-même lors de la prochaine période ensoleillée. **LE PANNEAU SOLAIRE CHARGE UNIQUEMENT LA BATTERIE LORSQUE L'APPAREIL EST ALLUME (POSITION 1).**

3. NETTOYAGE ET ENTRETIEN

IMPORTANT ! Ne plongez pas l'appareil dans l'eau.

N'utilisez pas de détergents forts, ni d'abrasifs pour nettoyer l'appareil. L'appareil doit être nettoyé avec un chiffon doux légèrement humide. Au fil du temps, la cellule solaire peut devenir blanchâtre à cause du tartre ce qui affecte l'alimentation électrique de l'appareil. Il est donc conseillé de l'essuyer de temps en temps, par exemple en le nettoyant avec un WD-40 recommandé ou un détartrant doux.

4. STOCKAGE

IMPORTANT! Veuillez respecter les conditions de stockage appropriées pour une durée de vie plus longue! Si la charge de la batterie est trop faible ou trop élevée, vous pouvez réduire la durée de vie de la batterie. Sa température de stockage est recommandée entre (-) 20 et (+) 25 ° C. Laissez toujours l'appareil hors tension **(BOUTON POSITION 0)** lorsqu'il n'est pas utilisé et qu'il est dans un environnement fermé.

Avant de le ranger, il est recommandé de nettoyer l'appareil comme décrit ci-dessus. Vérifiez la charge de la batterie! Éteignez-le, puis rallumez-le pour voir combien de bips vous entendez lorsque vous le rallumez. L'appareil doit être stocké avec une batterie moyennement chargée, vous devriez donc entendre exactement 2 bips lorsque vous le rallumez. Si vous entendez exactement deux bips, éteignez-le et vous pourrez stocker votre appareil.

Si vous entendez 3 bips, couvrez le panneau solaire lorsqu'il est allumé et après quelques heures, essayez de l'allumer et de l'éteindre à nouveau. Répétez jusqu'à ce que vous entendiez 2 bips lors de la mise sous tension. Si vous n'entendez qu'un seul bip, mettez-le au soleil lorsqu'il est allumé et laissez-le se charger. Après quelques heures, essayez de l'allumer et de l'éteindre à nouveau. Répétez jusqu'à ce que vous entendiez 2 bips lors de la mise sous tension.

5. RECHERCHE DE PANNES

Avant de contacter un centre de service, veuillez vérifier les options suivantes:

PROBLEME	CAUSE POSSIBLE	SOLUTION POSSIBLE
L'effet de l'alarme est affaibli. Niveau de batterie faible (1 bip).	La cellule solaire n'est pas suffisamment exposée au soleil. **La batterie n'est chargée que lorsque l'appareil est allumé!**	Il est rechargé au niveau approprié avec la lumière du soleil, mais s'il ne vous donne toujours qu'un seul signal, contactez notre service client.

6. GESTION DES DÉCHETS

Protégeons notre environnement.

Ne jetez pas les appareils électriques avec les ordures ménagères. Conservez les emballages hors de portée des enfants car ils pourraient être dangereux ! Triez les matériaux d'emballage de manière sélective.

Si du matériel électrique est mis en décharge, des substances dangereuses peuvent s'infiltrer dans les eaux souterraines et nuire à notre santé et à notre bien-être en entrant dans la chaîne alimentaire.

7. ELIMINATION DES EQUIPEMENTS ELECTRIQUES ET ELECTRONIQUES USAGES

La mise au rebut de ce produit peut être effectuée dans n'importe quel collecteur de déchets électroniques. L'équipement électrique peut contenir des composants dangereux pour l'environnement.

L'environnement est l'héritage de nos petits-enfants, sa préservation est donc l'intérêt commun et la responsabilité de chacun d'entre nous. Merci de faire cet effort.